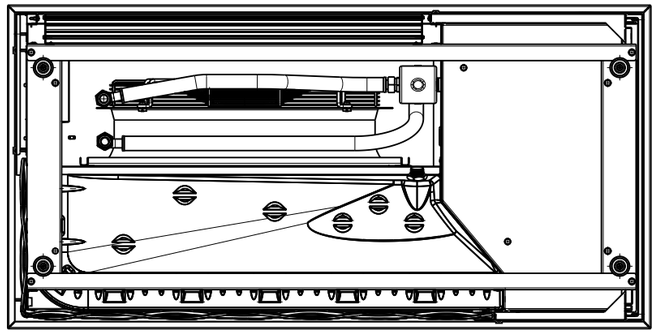

1 Kondensatablauf ø 28 mm
condensate drain ø 28 mm
2 hydraulischer Anschluss
hydraulic connection

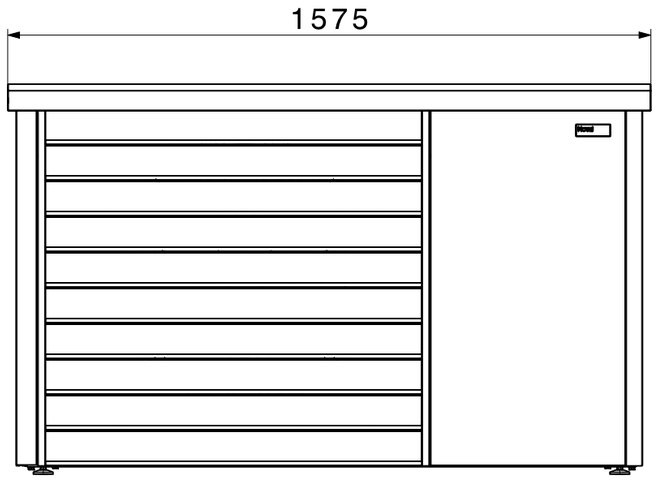

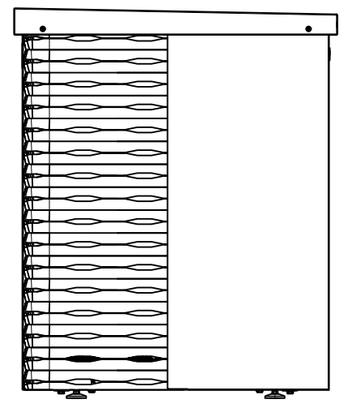

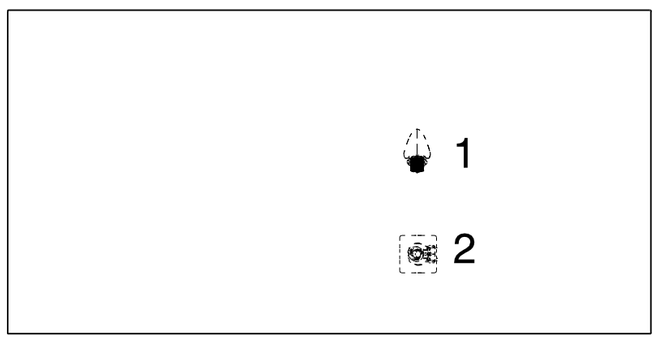

1:15

4219830 / 01
AE Belaria pro compact (8,13)
Stand: 28.01.2021 / ismi